JARDELIA · GUÍAS DE MONTAJE

Pérgola maciza 3 × 3 con mimbre

Colección maciza

TODO PARA TU JARDÍN

Antes de empezar

Revise estas condiciones antes de desembalar, tratar o iniciar el montaje.

Madera y condiciones

Tratamiento

El producto se entrega sin tratar. Puede aplicarse el acabado deseado; recomendamos lasures al agua para nutrir la madera y personalizar el tono. Renueve el tratamiento según la climatología.

Comportamiento natural

La madera laminada y KVH reduce grietas profundas y deformaciones, pero cada pieza es única. El calor puede provocar grietas longitudinales o ligeras torceduras; algunas vuelven a cerrarse con humedad y las piezas largas se corrigen al ajustarlas a la estructura. Son variaciones normales que no afectan a la solidez, estabilidad ni función.

Almacenamiento

Mantenga las piezas embaladas, sin sol directo y bajo condiciones ambientales similares hasta el montaje.

Revisión y clima

Revise periódicamente la tornillería. La estructura está concebida para condiciones estándar; con viento fuerte constante, refuerce la tela asfáltica con tachuelas o rastreles y aumente la fijación al suelo.

Condiciones de garantía

Cobertura

La garantía cubre defectos de fabricación. Se consideran normales los nudos —también en bordes no visibles tras el montaje—, las decoloraciones sin efecto sobre la calidad y las grietas rectas o de secado que no alteren el producto.

Nudos

También son normales los nudos no adherentes de hasta 2 cm. Si uno se desprende, rellene el hueco con pasta para madera o vuelva a pegarlo.

Exclusiones

No se cubren daños por transporte, almacenamiento o montaje incorrectos, ni por falta de tratamiento posterior. La garantía se limita a sustituir las piezas defectuosas.

Herramientas necesarias

Ayudante | Destornillador | Martillo | Cutter | Escalera | Nivel | Sierra | Metro | Taladro

PLANTA

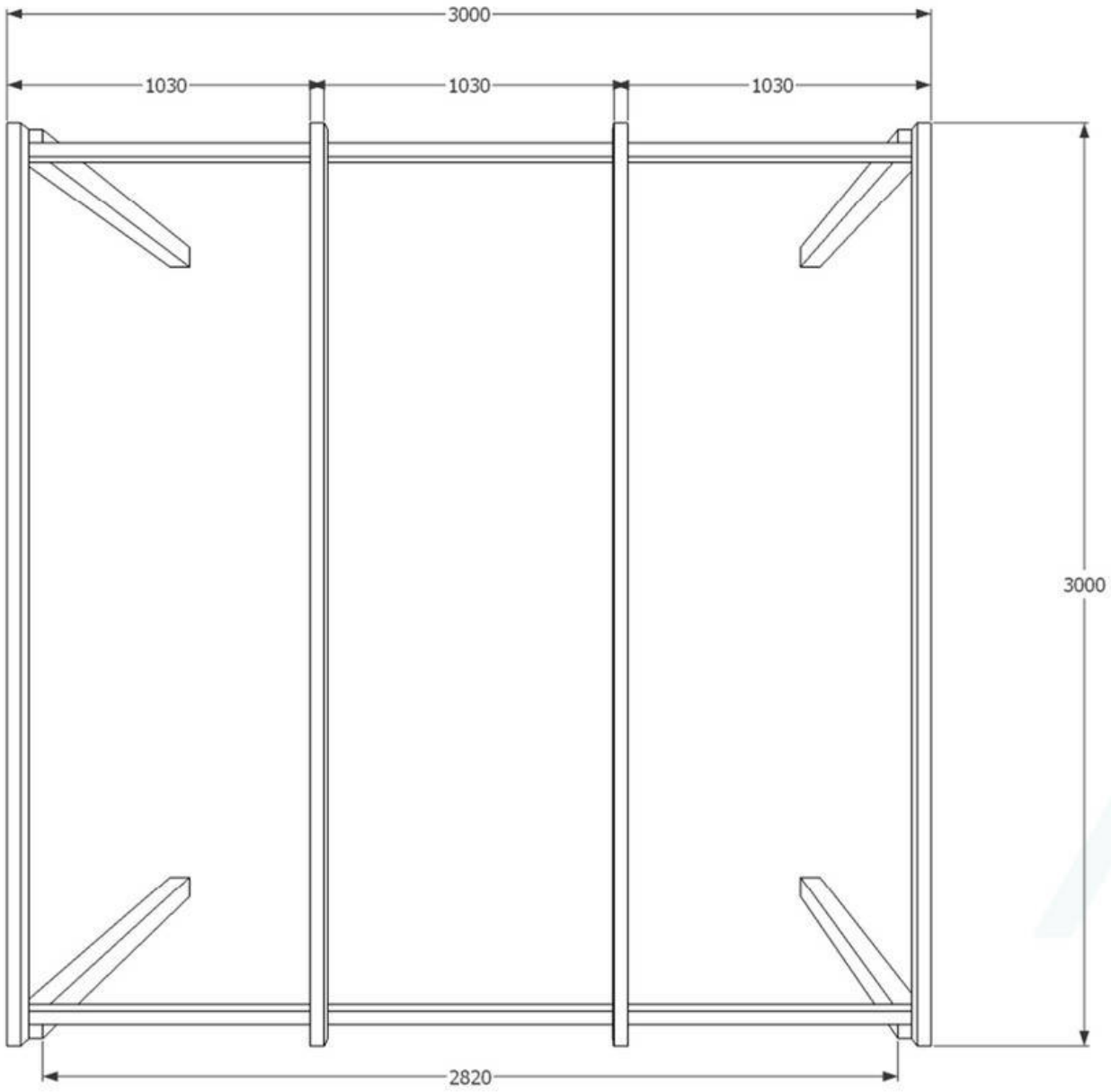

FRONTAL

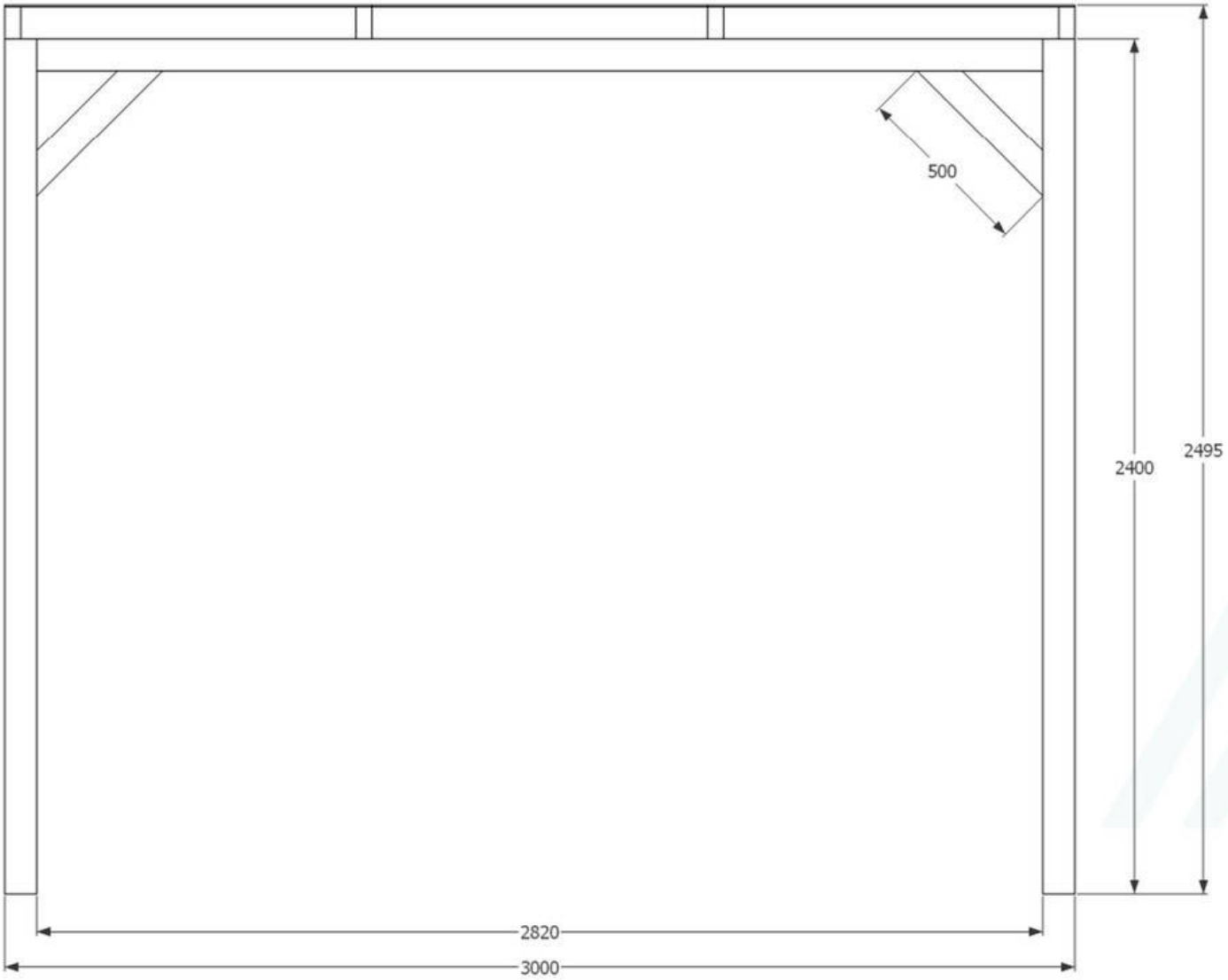

LATERAL

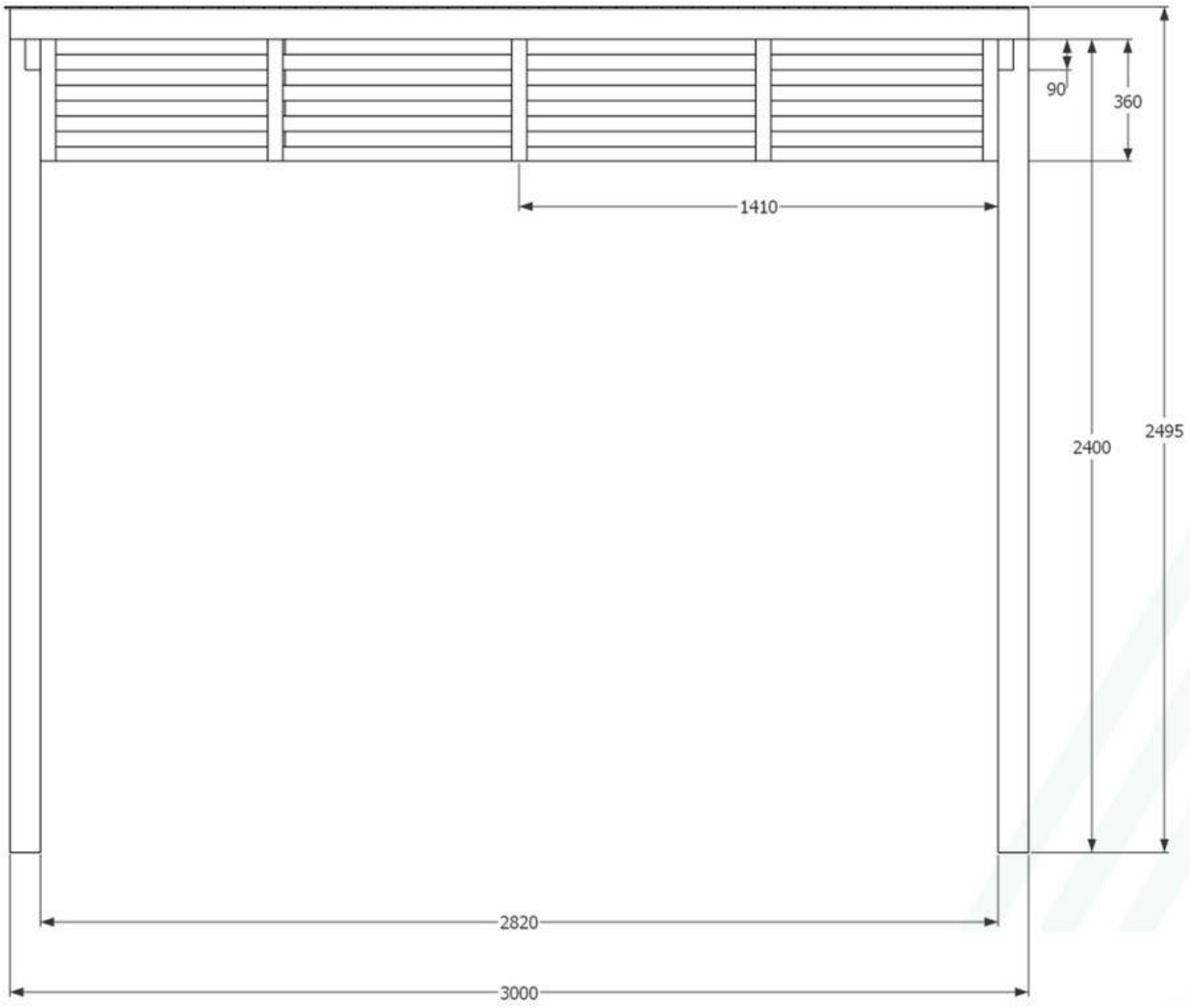

LISTADO DE PIEZAS

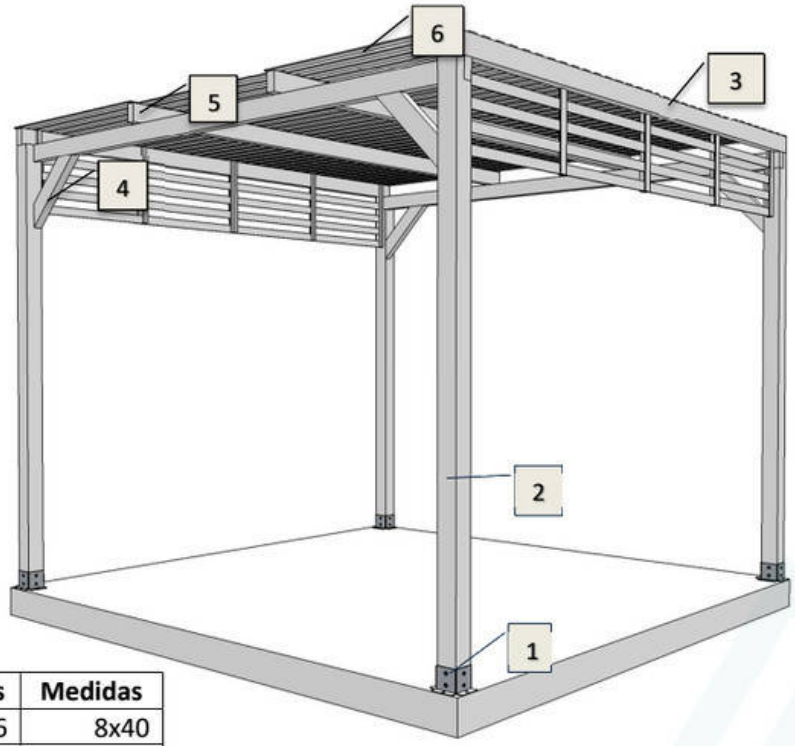

Nº	Nombre	Uds	Largo	Ancho	Alto
1	Bases	4	90mm	90mm	200mm
2	Postes	4	2400mm	90mm	90mm
3	Viga	2	3000mm	40mm	90mm
4	Escuadras	8	500mm	40mm	90mm
5	Travesaños	4	3000mm	40mm	90mm
6	Listones	102	1030mm	45mm	5mm

ELEMENTOS DE FIJACIÓN

Nº	Descripción	Pcs	Medidas
F1	Tirafondos cabeza plana para la unión del anclaje metálico al poste.	16	8x40
F2	Tornillos tirafondos unión – viga / poste.	8	5x80
F3	Tornillos tirafondos para madera unión travesaño con la viga	10	6x120
F4	Tornillos tirafondos unión escuadras.	16	5x80
F5	Tornillos tirafondos unión paneles con los travesaños y los postes	24	4x60
F6	Tornillos para lama de techo	204	3,5x40

**Para fijar las bases metalicas al suelo se recomienda tornillos expansivos métrica 8. Pero esto dependera del tipo de solera. Tornillos no incluidos.*

*** Antes de atornillar, taladrar con una broca de madera diámetro 3 para facilitar la fijación y evitar se rompa o agriete la madera.*

PASOS

1 Medición y colocación de anclajes

Medir la posición de los anclajes con la mayor precisión posible y a nivel entre sí. Se aconseja atornillar con tornillos expansivos metálicos para hormigón (no incluidos). Los postes deben situarse en los extremos de la pérgola.

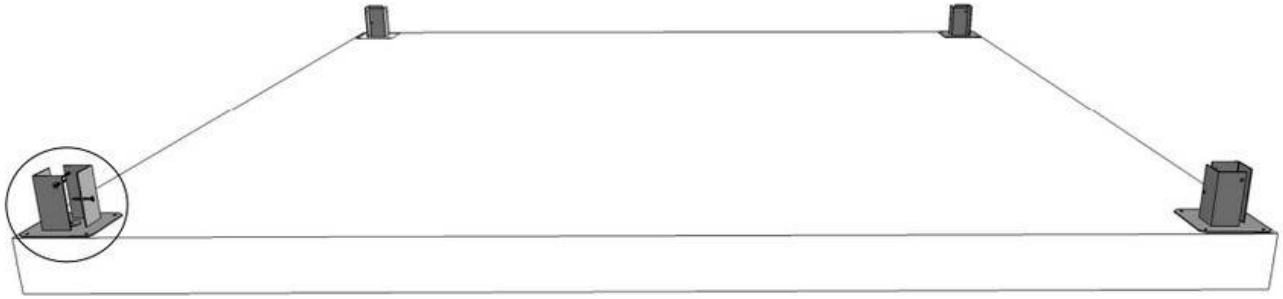

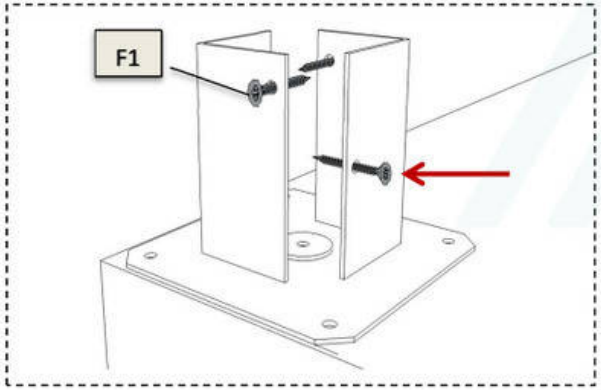

2 Sujeción de los postes

Una vez seguros de que los anclajes están correctos y firmes, atornillar los postes con los tornillos tirafondos para madera F1 verificando que estén completamente verticales, si no se nivelaron suficientemente los anclajes puede compensarse cortando los postes.

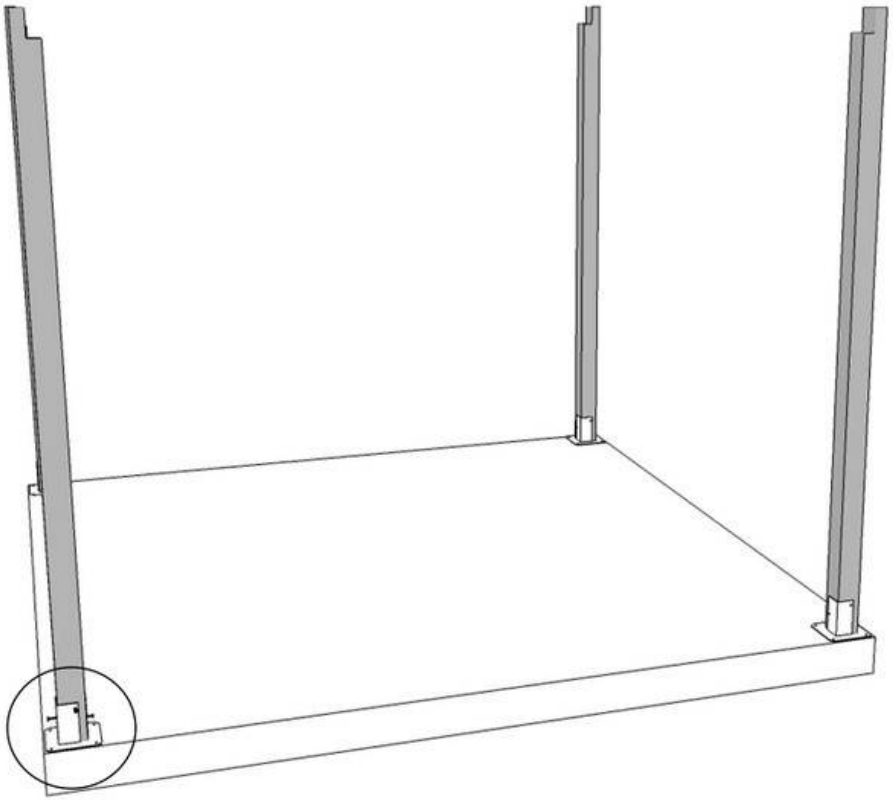

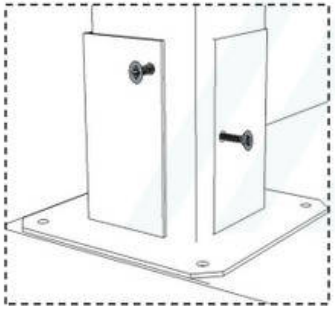

3 Colocación de las vigas en los postes

Los postes van a ras de viga y se unen al poste. Fijarlo mediante los tirafondos poste-viga de F2. Dos tirafondos por cada extremo de la viga, se aconseja atornillar horizontalmente como en la imagen.

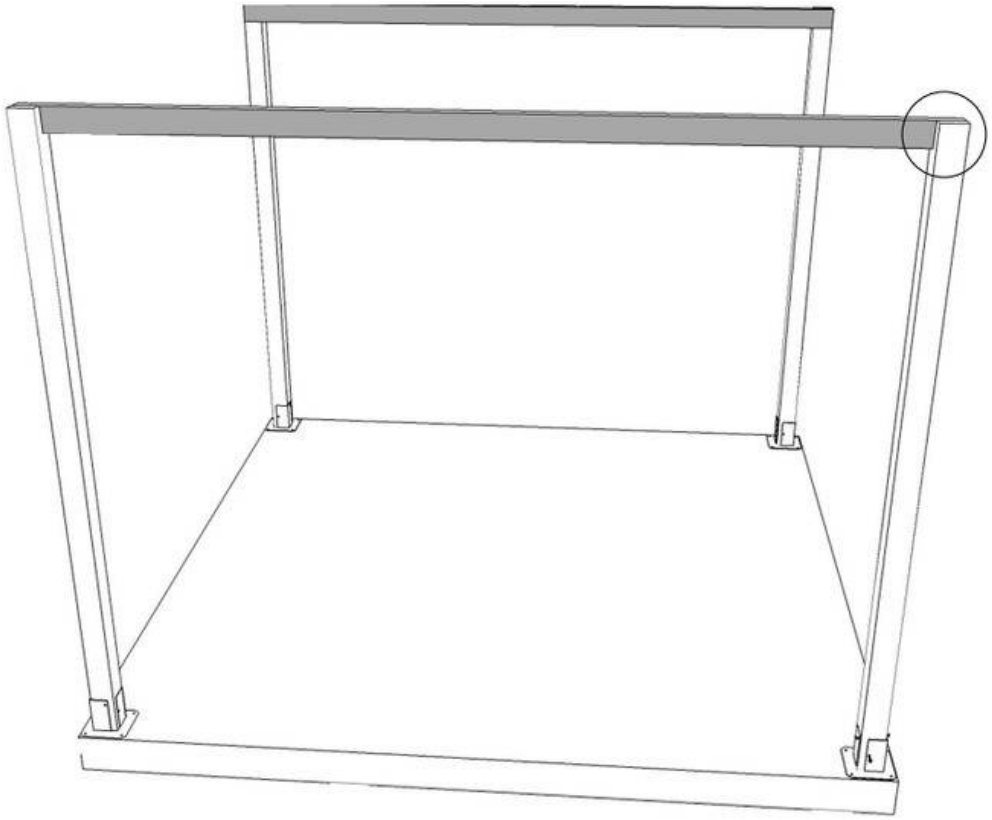

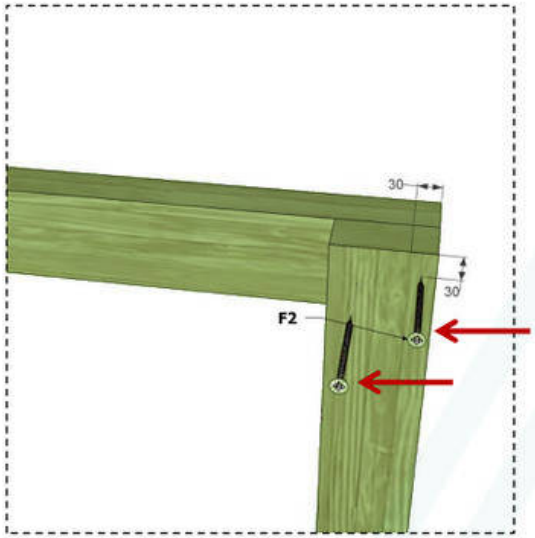

4 Colocación travesaños

Es muy importante que la colocación de los travesaños sea como en la imagen y equidistantes para que las juntas del travesaño coincidan encima de la viga. Los travesaños de los extremos deben colocarse a ras de la viga. Fijar con tirafondos travesaño-viga atornillando verticalmente como en la fig. Atornillar a cada extremo de cada uno de los travesaños un tornillo F3.

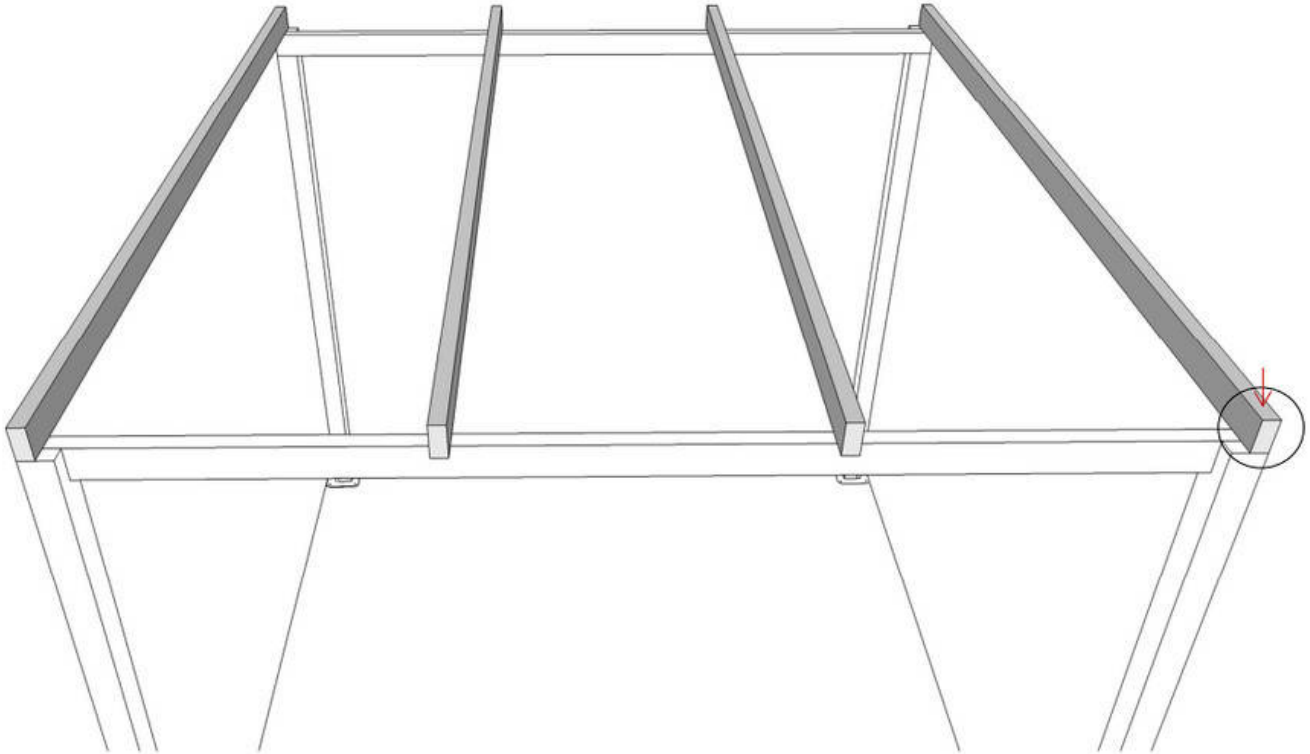

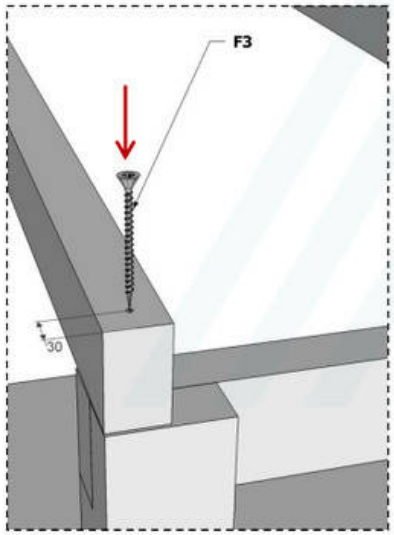

5 Colocación de las escuadras

Atornillar las escuadras con tirafondos de F4, asegurando que la cara asienta plenamente en el poste, en la viga y travesaño. Las escuadras van fijadas a las vigas y a los travesaños.

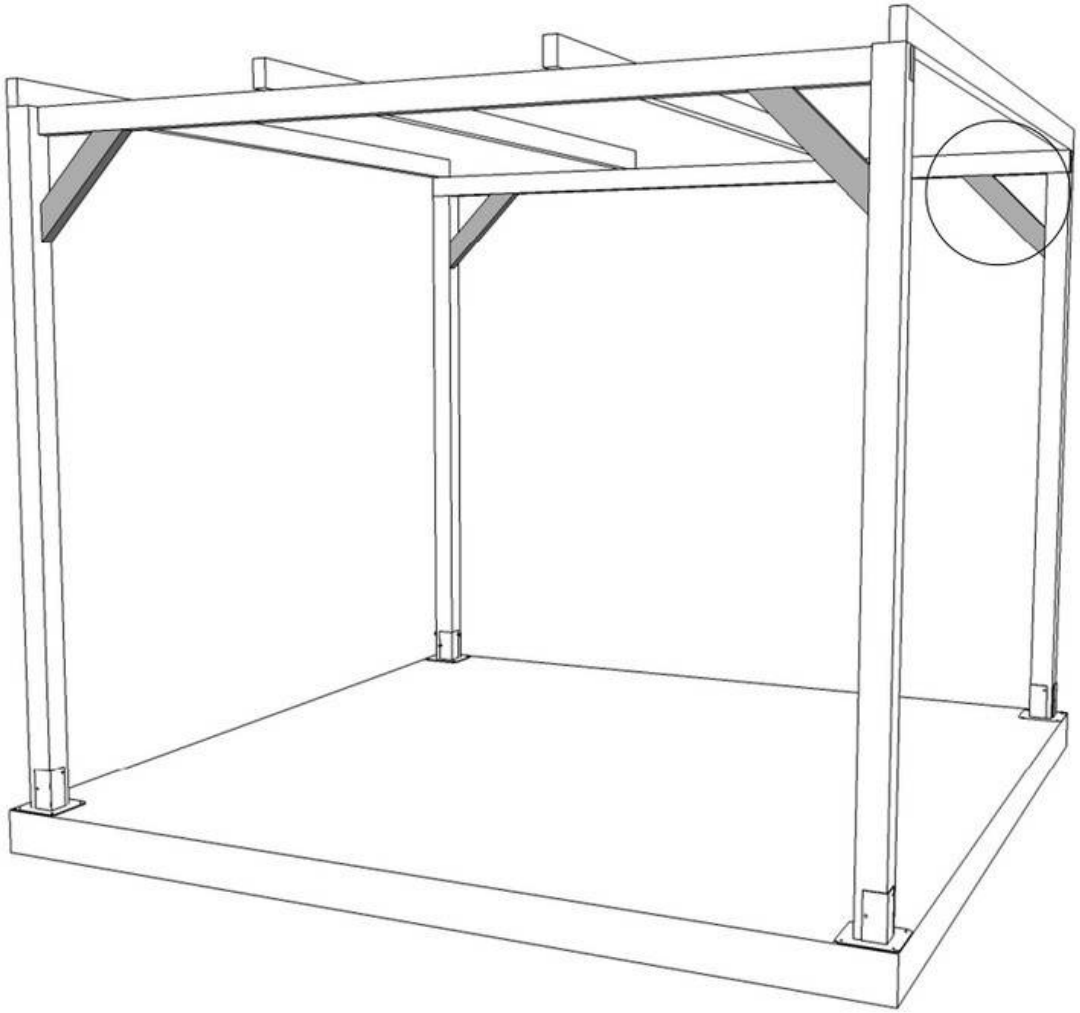

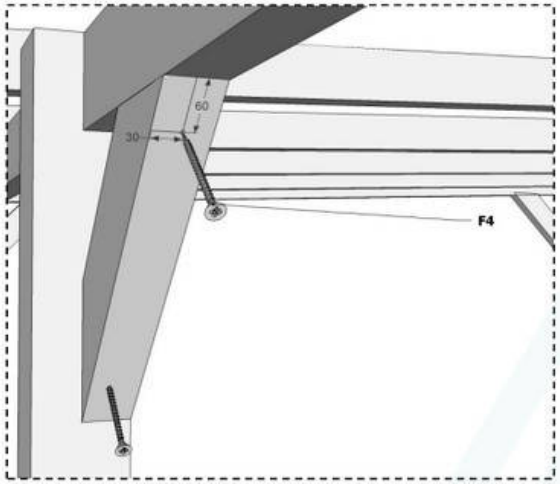

6 Colocación de techo

Empezaremos colocando los listones intercalados como se muestra en la imagen fijandolo con tornillos a los travesaños mediante tornillos F5. Las varillas vienen perforadas para ello y se ha de ajustar a los extremos de la pergola. La separacion de los listones es el ancho del mismo.

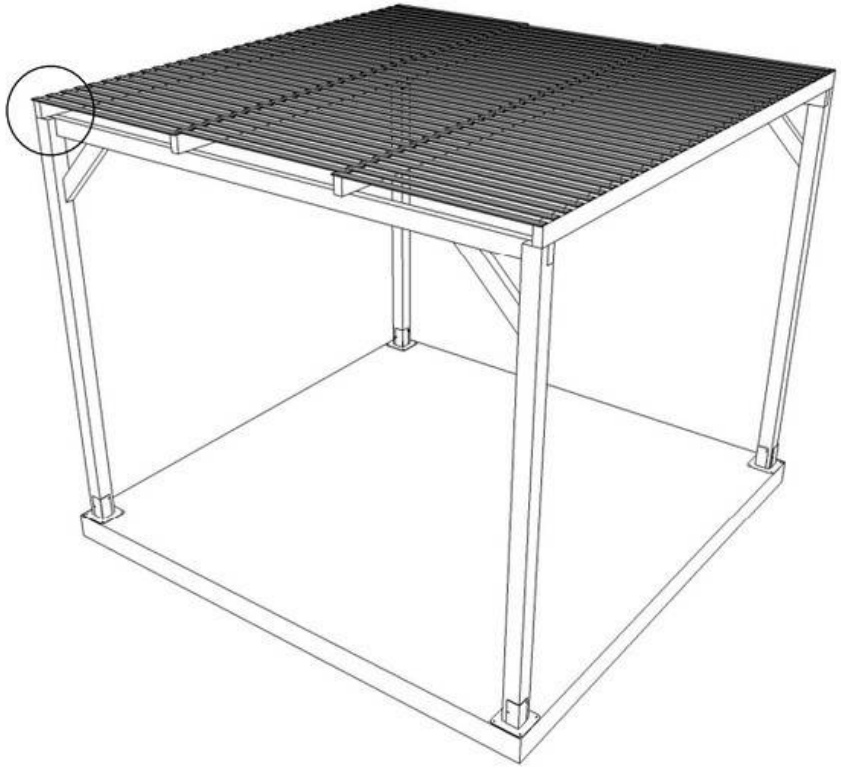

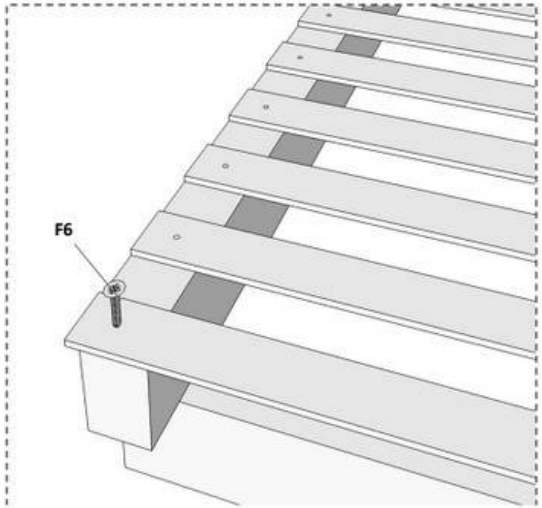

7 Colocación de los paneles

Colocamos dos paneles por cada lateral, atornillandolo en los travesaños de los extremos y al poste como indica la imagen. Tambien se han de unir entre todo ello mediante tornillos F5.

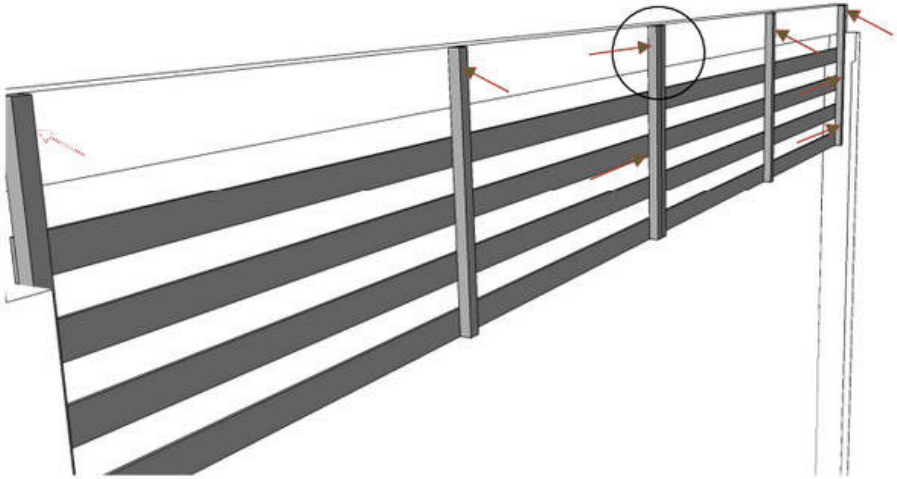

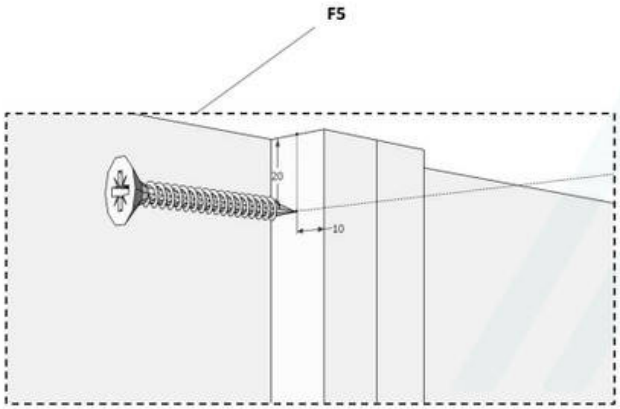

Instalación de la cubierta de mimbre

Sombra natural, ventilada y coherente con la madera autoclave.

COMPONENTES ESPECÍFICOS

- Rollo o paños de mimbre del kit
- Bridas, alambre o fijaciones suministradas
- Listones de remate cuando estén incluidos
- Guantes, cutter y escalera estable

SECUENCIA ESPECÍFICA

1. Complete, aplome y ancle primero toda la estructura de madera.
2. Extienda el mimbre sobre los travesaños, centrado y con el mismo vuelo en ambos lados.
3. Fije desde el centro hacia los extremos, a intervalos regulares y sin deformar el entramado.
4. Recorte solo después de comprobar alineación, tensión y cobertura total.
5. Revise las fijaciones tras los primeros días y al inicio de cada temporada.

El mimbre proporciona sombra, pero no constituye una cubierta impermeable ni está diseñado para soportar nieve o cargas acumuladas.